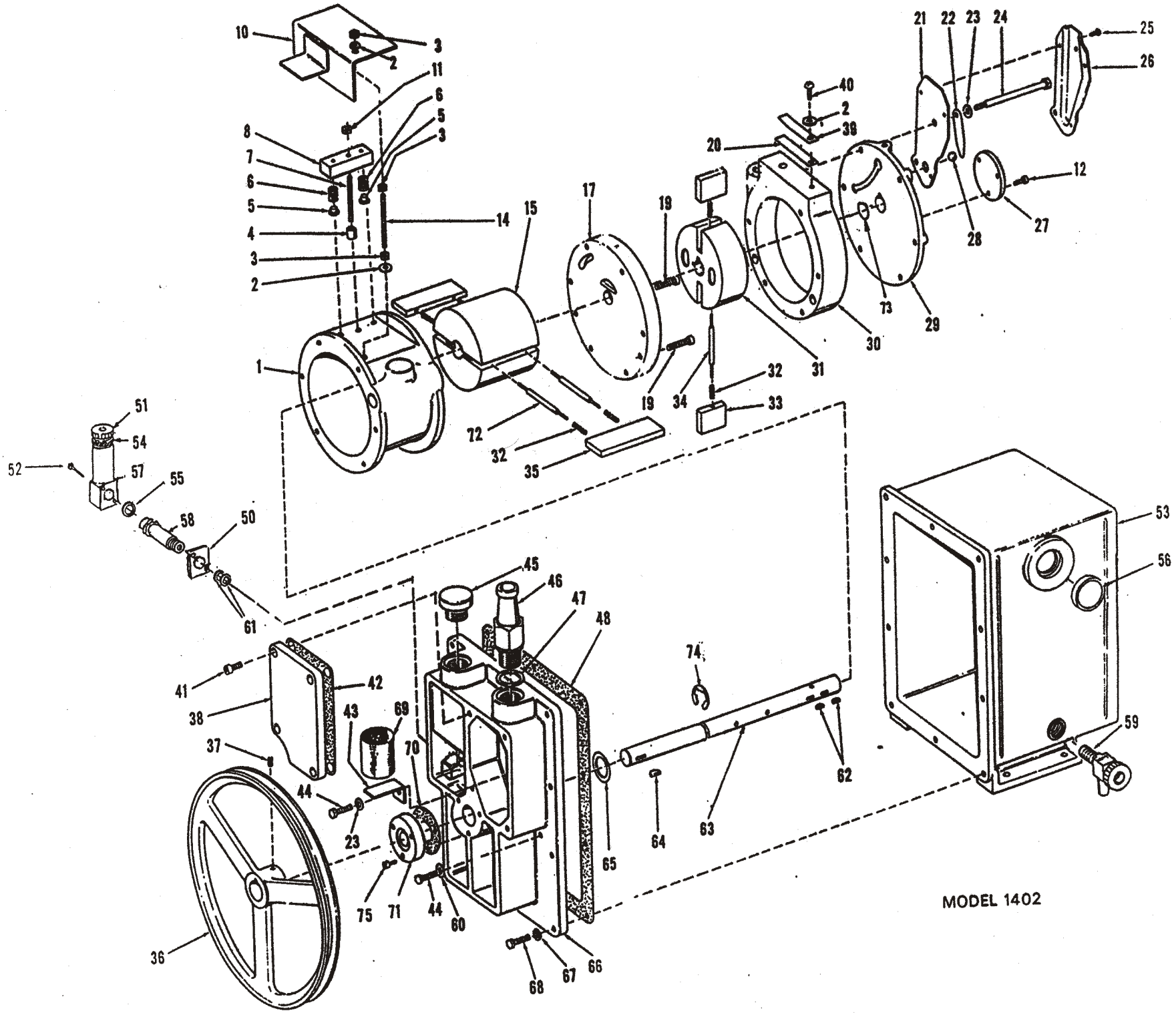
10
3
2
11
6
5
3
8
7
6
5
4
3
2
14
15
17
19
19
34
32
33
1
72
32
35
20
40
2
39
21
22
23
24
25
26
12
27
28
29
30
31
73
51
54
52
57
55
58
50
61
53
56
45
46
47
48
74
41
42
38
43
69
37
70
44
23
75
71
44
60
36
68
67
66
65
64
63
62
59

MODEL 1402